Гайки ШВП ZNT, серия SFU

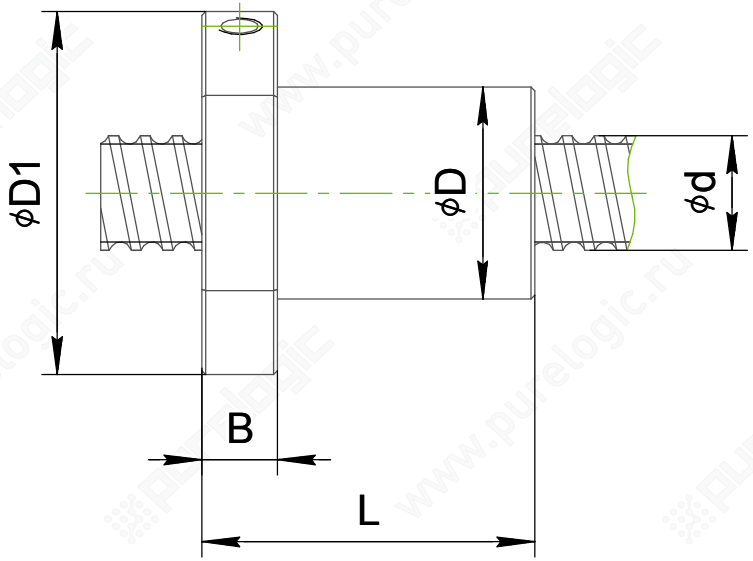

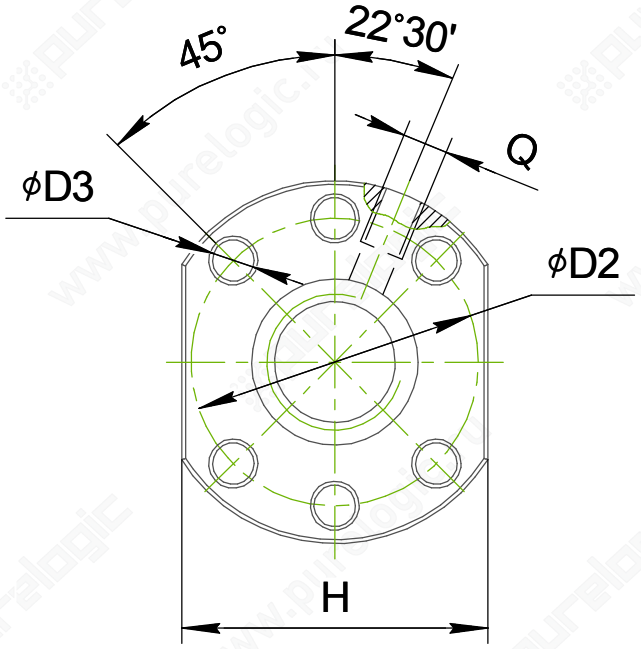

Единицы измерения: мм

Обозначение	ød	диаметр шарика	øD	øD1	øD2	øD3	B	L	H	Q	Грузоподъемность	
											динамич. Ca, кгс	статич. Coa, кгс
SFU1605-ZNT	16	3,175	28	48	38	5,5	10	44	40	M6	630	1260
SFU2010-ZNT	20	3,175	36	58	47	6,6	10	46	44	M6	970	2110
SFU3210-ZNT	32	6,35	50	80	65	9	12	90	62	M6	3390	7170

Гайки ШВП ZNT, серия DFU

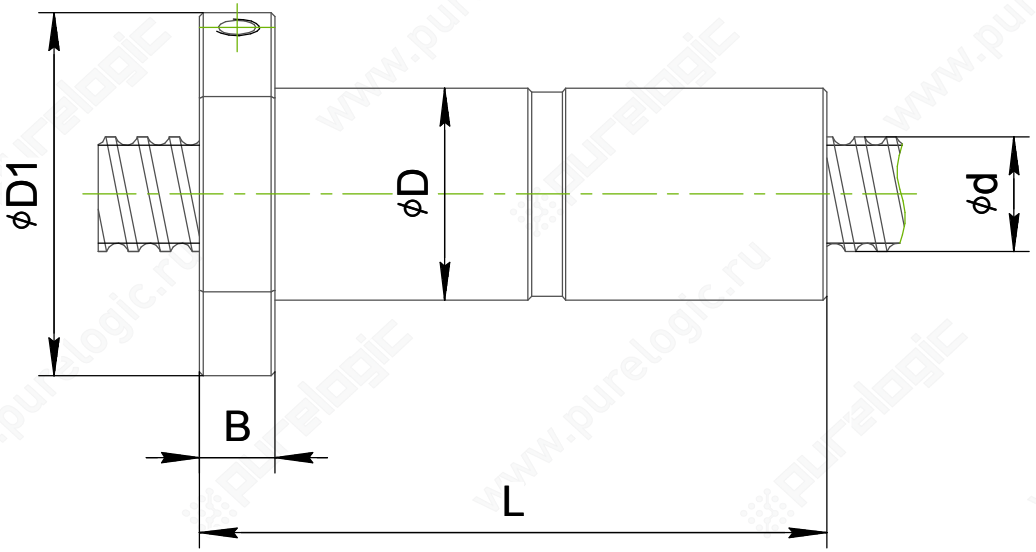

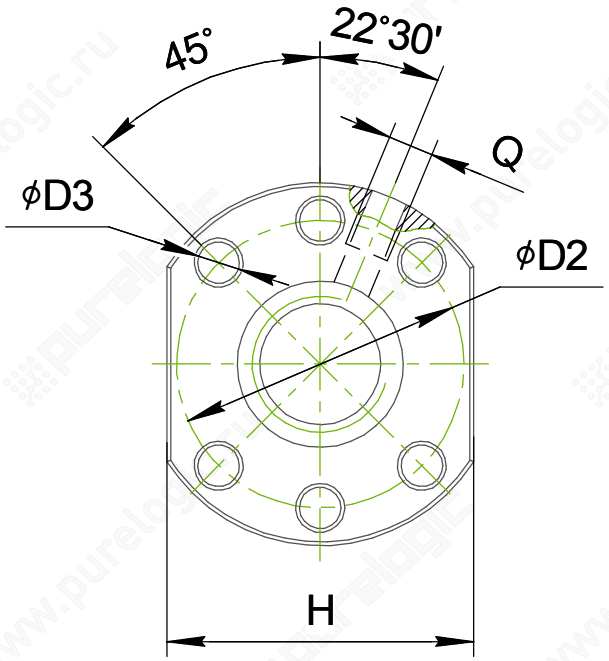

Единицы измерения: мм

Обозначение	ød	диаметр шарика	øD	øD1	øD2	øD3	B	L	H	Q	Грузоподъемность	
											динамич. Ca, кгс	статич. Coa, кгс
DFU1605-ZNT	16	3,175	28	48	38	5,5	10	83,5	40	M6	630	1260
DFU1610-ZNT	16	3,175	28	48	38	5,5	10	80	40	M6	729	1250
DFU2005-ZNT	20	3,175	36	58	47	6,6	12	83,5	44	M6	910	1710